UN SISTEMA IMPLANTARE

PIU DI 25 ANNI DI ESPERIENZA E INNOVAZIONE

- **Collaudata connessione Thommen** completamente compatibile con tutti i componenti protesici.
- **Eccezionale anello di stabilizzazione** per una stabilità meccanica ideale.
- **Vite per abutment estremamente stabile** consente un canale per la vite sottile e garantisce una grande flessibilità protesica.
- **Sede conica della vite per abutment** impedisce gli allentamenti della vite.
- **Filettatura autofilettante** per un'eccellente stabilità primaria.
- **Superficie superidrofila INICELL®** tramite condizionamento con APLIQUIQ® alla poltrona consente più sicurezza nella fase di integrazione precoce e più flessibilità nel trattamento.

DUE LINEE IMPLANTARI

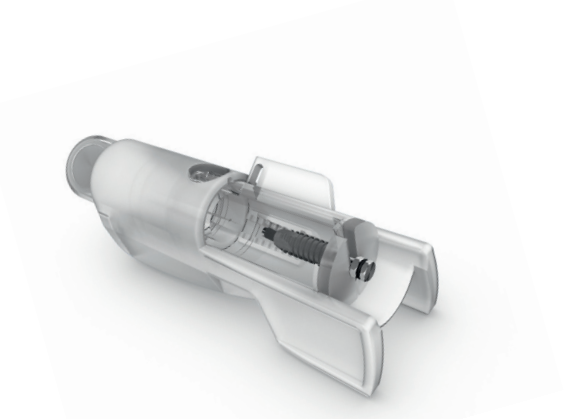

reddot design award
winner 2011

DIFFERENTI DESIGN DI IMPIANTO – UN'UNICA PROCEDURA CHIRURGICA

SPI®ELEMENT
L'impianto universale a pareti parallele per tutte le indicazioni.

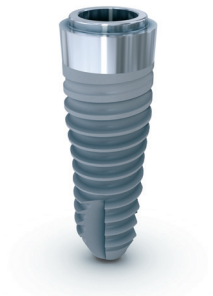

SPI®CONTACT
L'impianto conico-cilindrico per gli alveoli post-estrattivi e per situazioni anatomiche particolari.

STRUMENTI ESSENZIALI

reddot design award
winner 2007 – best of the best

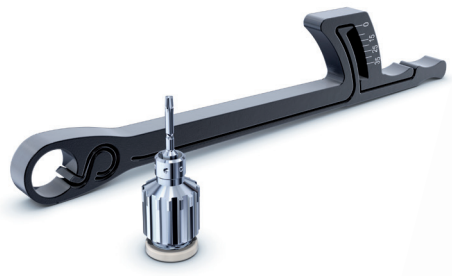

Un unico set chirurgico funzionale è sufficiente
- Preparazione del letto implantare con poche fasi di perforazione.
- Filettatura precisa e sicura con SPI®VECTOdrill™.

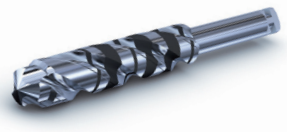

Protesi con cacciavite
- Design ergonomico del cricchetto e di SPI®MONO.
- Minimo sforzo per la cura e la manutenzione.

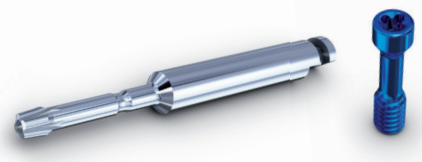

TRE ALTEZZE DI COLLETTO

GESTIONE INDIVIDUALE DEI TESSUTI MOLLI

MC – Minimized Collar
Una gengiva sottile o spazi verticali non ideali per la protesizzazione richiedono spesso una spalla dell'impianto situata a livello crestale.

Con gli impianti MC è possibile raggiungere, anche nel distretto esigente dei denti frontali, un eccellente risultato estetico.

RC – Regular Collar
La distanza tra spalla dell'impianto e osso contribuisce a rispettare le strutture biologiche.

Con gli impianti RC, è possibile ottenere semplicemente risultati estetici e naturali.

LC – Long Collar
In un'arcata edentula, un andamento irregolare dell'altezza gengivale richiede spesso una maggiore altezza del colletto.

Gli impianti LC sono perfettamente indicati per l'impiego transgengivale nel trattamento con protesi ibride.

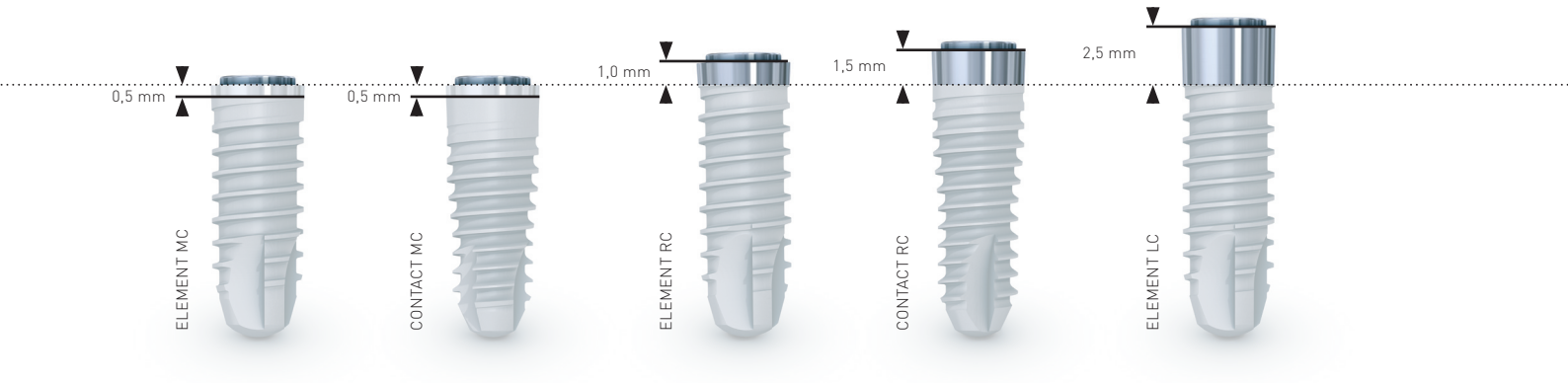

IL SISTEMA IMPLANTARE THOMMEN

«UN CONCETTO SEMPLICE E COMPLETO UN'OTTIMA INTUIZIONE.»

DOTT. U. GRUNDER,
ZURIGO-ZOLLIKON

INFINITE POSSIBILITA ATTRAVERSO UN IMPAREGGIABILE MARGINE PROTESICO

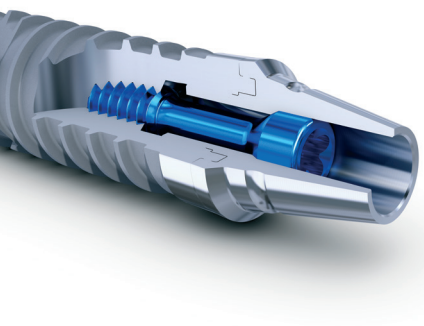

Canale della vite più stretto sul mercato

- Per la cura di tutti gli spazi.
- Funzione occlusale ed estetica.

Gamma completa

- Pilastro di guarigione personalizzabile per un'estetica rosa perfetta e abutment provvisori per il restauro immediato.
- Soluzioni economiche per situazioni standard.
- Monconi standardizzati e personalizzati per il restauro finale con corone tradizionali e ponti.
- Abutment in ceramica nei casi di maggiori esigenze estetiche.
- Protesi dentali personalizzate grazie ai principali sistemi CAD/CAM.

TESSUTO MOLLE INDIVIDUALE
PER RISULTATI ESTETICI DURATURI

«LE MIGLIORI CONDIZIONI PER L'INTEGRAZIONE OTTIMALE DEI TESSUTI.»

DOTT. K. MEYENBERG,
ZURIGO

©Thommen Medical

Fo_04d186.02 05/23

THOMMEN Medical

IL SISTEMA IMPLANTARE THOMMEN

«ESTREMAMENTE SEMPLICE E SICURO, SENZA COMPROMESSI.»

DOTT. O. ZUHR,
MONACO DI BAVIERA